Model UB1103 BLOWER

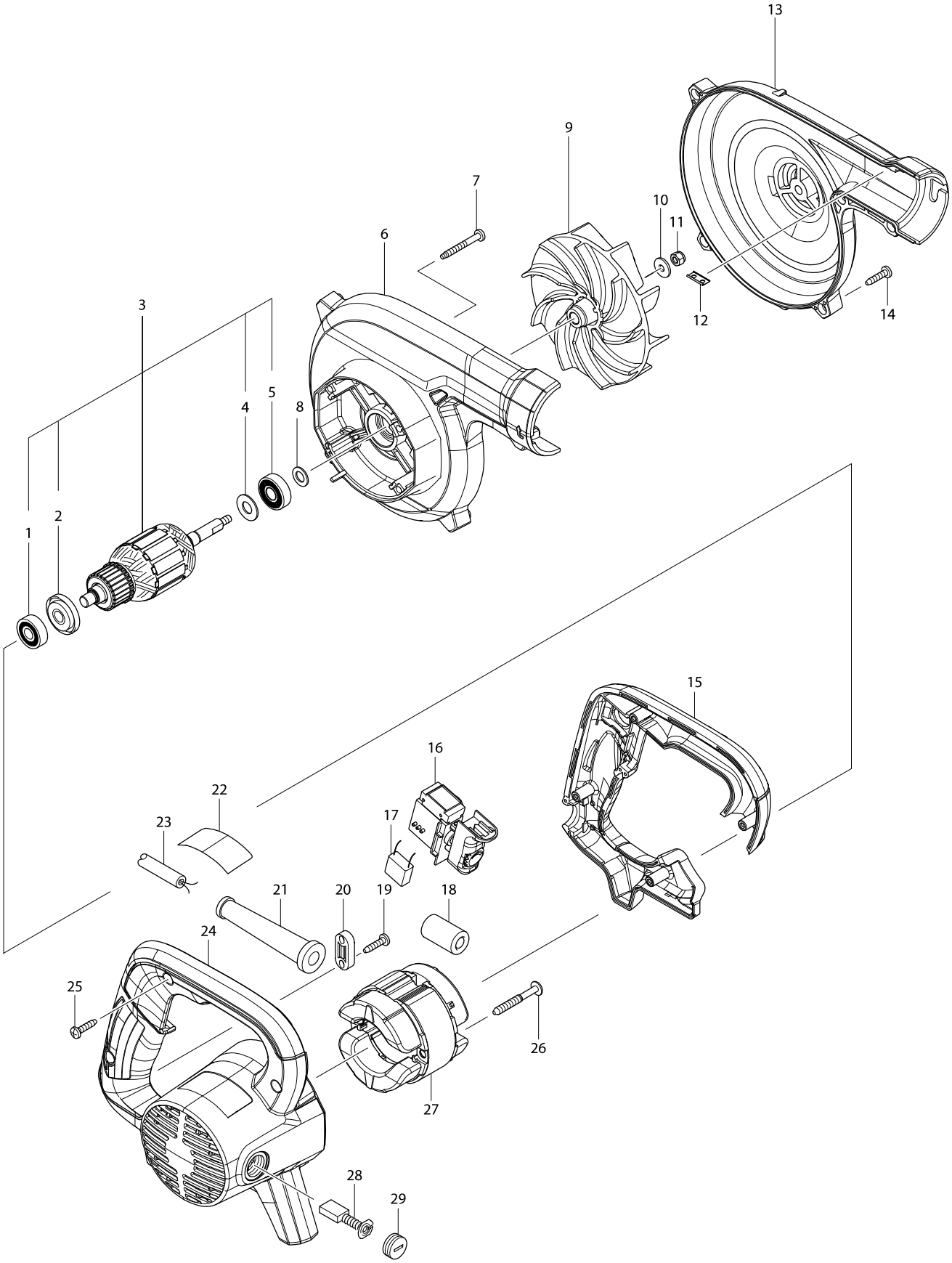

Model UB1103 BLOWER

Položka	Objednávacie	Popis	I/C	ks	N/O	Možnosť 1	Možnosť 2	Poznámka
001	210044-4	BALL BEARING 608DDW		1				
002	681644-1	IZOLACNA PODLOZKA 681644-1		1				
003	513904-2	ARMATURE ASS'Y 240V		1				
D10		INC. 1,2,4,5						
004	267237-4	FLAT WASHER 9		1				
005	211491-2	BALL BEARING 609DDW		1				
006	142292-6	FAN HOUSING COMPLETE		1				
007	266351-3	SKRUTKA 4x35		4				
008	267240-5	PODLOŽKA 8 MT601/811		1				
009	240148-8	FAN 110		1				
010	267294-2	FLAT WASHER 5		1				
011	252103-8	MATICA M5-8 252103-8		1				
012	345998-7	PLATNIČKA DF330/TD090		1				
013	454702-4	FAN COVER		1				
014	266326-2	SKRUTKA SAMOREZNÁ		5				
015	454700-8	HANDLE COVER		1				
016	651298-8	SWITCH TG813AB-1		1				
017	645190-8	ODRUSOVACI KONDENZATOR MT952/953		1				
018	688162-0	LINE FILTER		1				
019	266326-2	SKRUTKA SAMOREZNÁ		2				
020	687124-5	DRŽIAK KÁBLA MT240/953T955		1				
021	682569-2	CHRÁNIČ ŠNÚRY MT601/811/952/953		1				
022	815D55-4	UB1103 NAME PLATE		1				
023	665394-6	KÁBEL 1,0-2-2,5 9566CR/CVR		1				
024	142291-8	MOTOR HOUSING COMPLETE		1				
C10	643708-9	DRŽIAK UHLÍKOV 643708-9 neu		2				
025	266326-2	SKRUTKA SAMOREZNÁ		4				
026	266211-9	SKRUTKA IMBUSOVÁ 5x40		2				
027	599047-4	FIELD ASS'Y 240V		1				
C10	654020-2	PRUZINA DRZIAKA UHLIKOV		2				
C20	654501-6	KONEKTOR P-1,25		2				
028	191963-2	UHLÍKY CB-303		1				
029	643750-0	VIECKO DRZIAKA UHLIKOV		2				
A01	123245-4	NOZZLE ASS'Y		1				
C10	454703-2	JOINT		1				
A02	123241-2	DUST BAG ASSEMBLY		1				
C10	410602-8	UZAVER VRECKA 410602-8		1				